MICROTEK

# A3 高速掃描器

## S500DC

# 使用手冊

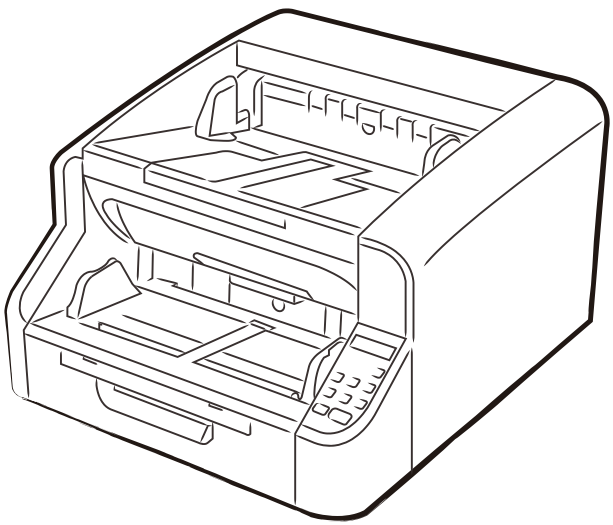

www.microtek.com

# 序言

### 版權

© 2024 全友電腦股份有限公司版權所有。未經本公司書面許可，任何組織或個人不得以任何形式，例如電子、機械、電磁、光學、化學、人為或其他類似方法，將本手冊的任何部分複製、傳送、轉載、儲存於檢索系統，或翻譯成其他語言。

### 商標

Microtek、FileScan、ScanWizard、DocWizard 是全友電腦股份有限公司或其關係企業的註冊商標，其他商標或註冊商標皆屬原登記公司所有。規格、軟體、硬體等如有更新將不另行通知。

### 聲明

本手冊內容已經過反覆檢查以確保其準確無誤，但全友電腦股份有限公司不對其準確性作保證，並保留不經事先聲明而更改內容的權利。

### 妥善保管

在使用掃描器之前，請仔細閱讀本手冊，並妥善保存以備將來參考。請確保您充分理解手冊內容，以正確操作掃描器。

### 警告

為避免電磁干擾，本產品不應安裝或使用於住宅環境。

I49-005534, A
11/2024

全友電腦股份有限公司
30075 台灣新竹市新竹科學園區工業東三路 6 號
電話：886-3-5772155, 傳真：886-3-5772598, https：//www.microtek.com

# 安全說明

使用掃描器前，請仔細閱讀以下的指示說明；這份指示說明描述使用掃描器與配件的正確方式，避免因不當使用對您或機器造成損害。

電源規格與電源供給線：

- 請只使用掃描器上所標示的電源規格。
- 請將電源插頭確實插入電源插座，以避免因接觸不良而引發火災。
- 請將電源線放置在不易被踩踏的位置上，請勿將任何物品放置在其上方。
- 如果長時間不使用掃描器，請務必拔下電源插座上的電源插頭。

移動與存放掃描器：

- 請勿將掃描器放在滑動、傾斜與不平的位置。
- 請勿在靠近水源處使用掃描器。請勿將任何液體製品放置於掃描器上，以避免遭受觸電的危險。
- 請勿將掃描器放置在靠近電熱器或高溫處。

使用掃描器：

- 掃描器如果在您設定的時間內未使用，會自動進入睡眠模式以節省電力。要喚醒掃描器並返回掃描就緒模式，請長按掃描器的電源按鈕。
- 掃描器使用壽命即將結束時，請加強定期檢查的頻率以確保安全可靠。
- 本產品及相關附件和包材壽命結束時，請依照當地環保部門的法律法規要求對本產品進行分類報廢處理

維護與服務：

- 清潔掃描器前，請關閉掃描器電源並拔掉電源線。
- 如果掃描器需要維修時，請關閉掃描器電源並拔掉電源線，再請專業維修人員維修。
- 如果掃描器需要更換零件，請使用製造商指定的零件或使用特性和性能與原零件相同的零件進行更換。
- 為確保安全，使用前請先檢查本產品，並且每年至少進行一次定期檢查。（關於檢查方法，請參照「維護」的說明）

## 本手冊中使用的符號

以下符號用於本手冊，以說明為安全起見而應遵守的程序、限制、操作注意事項以及說明。.

### 警告

表示如果操作不當，可能造成人員傷亡的相關操作。為了確保裝置的使用安全，請務必注意這些警告。

### 注意

表示如果操作不當，可能會造成人身傷害或財產損失的相關操作。為了確保裝置的使用安全，請務必注意這些事項。

### 重要

表示操作要求和限制。請務必仔細閱讀這些事項，以確保裝置正常運轉，避免損壞裝置。

### 提示

表示對操作的進一步說明，或包含對操作程序的補充說明。強烈建議您閱讀這些注釋。

# 目錄


## 使用掃描器前

重要安全說明 ..... 8
電源 ..... 8
安裝位置 ..... 9
移動掃描器 ..... 9
處理 ..... 10
處置 ..... 12

## 關於您的掃描器 ..... 12

功能特點 ..... 12
安裝需求 ..... 13
掃描器視圖 ..... 14

## 安裝掃描器 ..... 16

步驟一：打開掃描器包裝 ..... 16
步驟二：安裝軟體 ..... 17
步驟三：連接掃描器 ..... 18

## 基本操作 ..... 19

開啟 / 關閉掃描器 ..... 19
文稿送入與收納 ..... 19
置放稿件 ..... 21
延伸托盤以支撐較長稿件 ..... 22
卡紙清理 ..... 23

## 掃描稿件 ..... 24

## 掃描器操作面板 ..... 26

掃描器操作模式 ..... 27
掃描就緒模式 ..... 27
計數模式 ..... 27
功能模式 ..... 28
錯誤訊息 ..... 29

**清潔與保養 ..... 31**
清潔掃描器 ..... 31
清潔感應器、滾輪、和玻璃表面 ..... 32
**維護 ..... 34**
更換分紙輪組件 ..... 35
更換取紙輪和進紙輪模組 ..... 36
**異常處理 ..... 37**
**附錄 ..... 41**
產品規格 ..... 41
技術服務 ..... 42

# 使用掃描器前

## 重要安全說明

為確保掃描器的安全操作，務必閱讀以下安全警告和注意事項

## 電源

- 只能將掃描器連接至電壓和電源頻率正確的電源插座電源插座。
- 請勿使用盤繞的電源線。
- 請勿在不具有指定額定電壓電源的情況下使用掃描器。這樣做會導致火災或觸電。
- 請勿將其他電氣裝置連接至已連接掃描器的相同電源插座。此外，使用延長電源線連接時，請確保延長電源線的額定電流符合掃描器的電流要求。
- 如果經常踩踏電源線或在其上堆放重物，會導致損壞。持續使用損壞的電源線會導致事故，例如火災或觸電。
- 切勿直接拉扯電源線。斷開電源線時，要握住插頭並將其從插座中取出。
- 保持電源插頭周圍區域沒有其他物品，以便在緊急情況下能輕鬆拔下電源線。
- 如果對電源有不清楚之處，請聯絡當地的授權經銷商或客戶服務部門，以瞭解更多資訊。

## 安裝位置

本掃描器的性能受安裝環境影響。請確保掃描器的安裝位置符合以下環境要求：

- 掃描器周圍留有足夠空間，以便操作、維護以及通風。
- 避免在陽光直曬下安裝裝置。如果不可避免，應使用窗簾遮蔽掃描器。
- 避免安裝在大量灰塵積聚的場所。

- 避開溫暖或潮濕處，例如靠近水龍頭、熱水器或加濕器等；此外，請避開散發有氨水、塗料稀釋劑或其他揮發性化學品等濃烈煙氣的地點。
- 避免安裝在易受振動的場所。
- 避免將掃描器暴露於溫度急劇變化的場所。如果裝有掃描器的房間較冷但升溫迅速，可能會在掃描器內形成水滴（冷凝）。這會導致掃描品質明顯下降。

  以下為有助於獲得最佳掃描品質的建議條件：

  室溫：0° C 至 40° C
  濕度：20% 至 80%（相對濕度）
- 避免將掃描器安裝於產生磁場的裝置（例如揚聲器、電視或收音機）旁。

## 移動掃描器

- 請務必由兩人抬起或移動掃描器，每人抬一端（切勿嘗試單獨抬起掃描器）。可能會使掃描器掉落或因壓到手而對您造成嚴重傷害。移動掃描器時請特別注意。
- 移動掃描器時，請務必拔下接頭纜線和電源線。如果搬運掃描器時連接這些物品，插頭或連接器可能受到損壞，或導致掃描器掉落並造成傷害。

## 處理

**⚠ 警告**

使用掃描器時，應注意以下事項。如不能這樣做，可能導致火災或觸電。

- 切勿在掃描器旁使用酒精、苯、塗料稀釋劑、氣溶膠噴霧劑或任何其他高度易燃的物質。
- 請勿切割、損壞或改裝電源線。請勿在電源線上放置重物，並且不要拉動或過度彎曲電源線。
- 切勿在手潮濕時連接電源線。
- 請勿將掃描器連接至電源排插。

- 請勿將電源線打結或纏繞，這會導致火災或觸電。連接電源線時，務必將電源插頭牢固並完全插入電源插座內。
- 使用捲裝延長電源線時，請解開捲軸上所有的電源線。纏繞在捲軸上的電源線長期運行可能導致電源線過熱並可能導致火災。
- 請勿使用掃描器所配電源線以外的電源線。
- 切勿以任何方式拆解或改裝掃描器，因為這極其危險並會導致火災或觸電。
- 請勿在掃描器附近使用易燃氣溶膠噴霧劑。
- 清潔掃描器時，請關閉電源開關並從電源處拔下電源插頭。
- 使用微濕、擰乾的布清潔掃描器。切勿使用酒精、苯、塗料稀釋劑或任何其他易燃物質。
- 使用裝置時，如果掃描器發出異常噪音或煙霧、熱或異味，或掃描器無法正常運作或發生其他異常，應立即關閉電源開關，然後從電源插座拔下電源插頭。然後，請聯絡當地授權經銷商或客戶服務部門，以瞭解更多資訊。
- 請勿使掃描器掉落或遭受衝擊或強震。掃描器受到損壞時，請立即關閉電源開關，並從電源插座拔下電源插頭。然後，請聯絡當地的授權經銷商或客戶服務部門，以便對裝置進行維修。
- 移動掃描器前，務必關閉電源開關，並從電源插座拔下電源插頭。

**⚠ 注意**

- 請勿在不穩定或傾斜的表面上，或有劇烈震動的區域中安裝掃描器，否則會導致掃描器墜落，進而造成人身傷害或掃描器損壞。
- 請勿阻塞通風口。否則可能造成掃描器過熱，有火災危險。
- 切勿將訂書釘、迴紋針或珠寶之類的小金屬物品置於掃描器上。這些物品可能掉入掃描器並導致火災或觸電。此類物品掉入高速掃描器時，請立即關閉電源開關，並從電源插座拔下電源插頭。然後，請聯絡當地的授權經銷商或客戶服務部門，以便對裝置進行維修。
- 請勿將掃描器置於潮濕或多灰塵的位置。這樣做會導致火災或觸電。

- 請勿將物品置於掃描器上面。此類物品可能會翻倒或掉落，導致人身傷害。
- 拔出電源線時，應抓牢插頭。不要直接拉電源線，因為這可能損壞或暴露電源線的內部接線，導致火災或觸電。
- 在電源插頭周圍應保留足夠的空間，以便輕鬆將其拔出。如果電源插頭周圍堆放有物品，將無法在緊急情況下拔出它。
- 請勿將水或易燃物質（酒精、塗料稀釋劑、苯等）灑落到掃描器內，否則會導致火災或觸電。
- 長時間（例如整夜）不使用掃描器時，應關閉電源開關以確保安全。此外，在連續假日不使用裝置時，應關閉電源開關，從電源插座拔下電源線以確保安全。
- 使用掃描器時，請勿穿著寬鬆的衣服或配戴首飾（它們可能會被拉進掃描器內）。這會導致人身傷害。尤其要格外注意項鍊和長髮。如果有任何物品被拉入掃描器內，請立即拔下電源線，停止掃描器的運作。
- 在掃描器中裝載紙張和清除卡紙時，請小心操作。紙張邊緣可能會割傷手。

**小心：表面發熱**

- 附有標誌的部分會變熱，操作不小心會導致燙傷。為保證安全操作，請務必遵守所有安全注意事項。

## 處置

- 處置掃描器時，請務必遵守相關的地方法律、法規，或洽詢原零售商

# 關於您的掃描器

S500DC 是一款專為高效能文件處理而設計的 A3 掃描器，適合處理大量文件數位化需求。它可一次處理最多 500 張 A4 文件，並以 600 dpi 的光學解析度提供精確且清晰的掃描結果。透過 USB 連接，確保高速資料傳輸，加上每分鐘 130 ppm / 260 ipm 的掃描速度，大幅提升工作效率。無論是日常文件還是超長紙張，S500DC 都能輕鬆應對，是企業或機構在數位化和檔案管理上的全能助手。

## 功能特點

- 生產級 A3 高速掃描：集大尺寸與高速掃描於一體，能全天候 24 小時持續運作，專為繁忙的高負荷工作環境設計。
- 高速掃描：每分鐘 130 頁 /260 影像（ppm/ipm）的掃描速度，不論彩色、灰階或黑白模式，皆能在 300 dpi 解析度及速度優先模式下表現一致。
- 高容量進紙器：可容納多達 500 張紙的進紙器，便於一次完成大量掃描作業，減少頻繁補充紙張的需求，有效節省時間並提升工作效率。
- 可調托盤位置：托盤高度提供高、中、低三種設定，讓您能根據紙張數量進行調整，減少在掃描單張或少量紙張時等待進紙托盤上升的時間，進而簡化掃描流程。
- 紙張分離技術：內建先進的紙張分離技術，可針對不同紙張類型和厚度調整分紙強度，確保進紙順暢不卡紙。
- 張數計數：可在無需連接電腦的情況下進行頁數計算，避免人工計數錯誤，減少操作繁瑣。
- 直觀操作面板：無需依賴額外軟體即可設定掃描器的硬體功能，操作直觀簡便，有效提升使用便利性。
- 超聲波雙張檢測：檢測單次進紙的數量，防止雙張同時進紙，避免文稿丟失或缺頁。
- 歪斜紙張送入檢測：偵測到送入的紙張傾斜過度時，會自動停止進紙，避免損壞文稿。
- 裝訂檢測：偵測到文稿上有釘書針或膠帶時，會自動停止進紙，避免機械及文稿的損壞。

- 折角檢測：檢測到文稿有折角時，系統會發出提示並停止掃描，防止重要資訊被遮擋。
- 混掃不同尺寸同尺寸輸出：可混掃不同紙張尺寸的稿件，並統一輸出尺寸，避免稿件內容掃描不完整。
- 節能設定：具備可調整的休眠模式功能，有助於減少能源消耗。
- 低噪音與穩定操作：操作安靜且穩定，輸出的紙張整齊堆疊，方便整理。
- 掃描器管理：允許管理員查看掃描器日誌、檢查使用情況和狀態，清除緩衝或滾輪計數。
- Microtek DocWizard EX 軟體：DocWizard EX 是一款強大的文件掃描軟體具備自動文件方向識別、紙張尺寸檢測、自動裁剪、消除黑框、背景移除、背景填充、顏色自動識別以及防滲透功能。此外，還支持多流輸出、跳過空白頁、圖像拆分、對折掃描和書頁排序，大幅提升文件處理效率，讓大量文件的數位化流程變得更加快捷與精確。

## 安裝需求

- 具備 24 位元顏色輸出能力的彩色顯示器
- 4 GB 或更多 RAM ( 隨機存取記憶體 )
- Intel Core i3 雙核處理器，速度 3.0 GHz 或更高，配備內建 USB 連接埠的 PC
- Microsoft Windows 7/ 8/ 10/ 11

# 掃描器視圖

## 前 / 上視圖

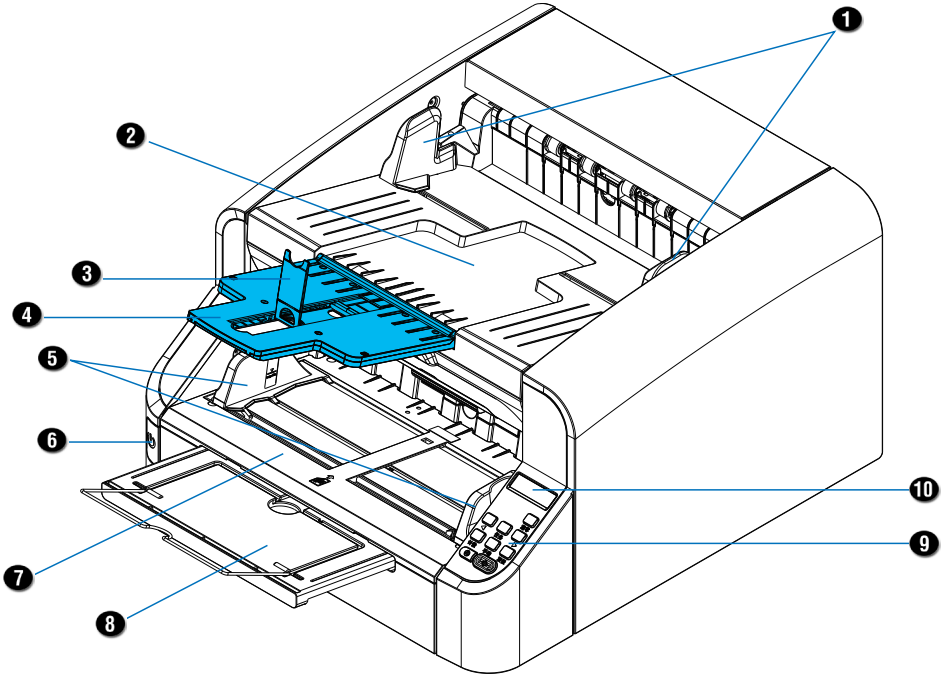


| No. | 部件 | 功能 |
|---|---|---|
| 1 | 左右導紙板 | 調整文稿的位置至適當位置 |
| 2 | 出紙托盤 | 堆放排出的文稿 |
| 3 | 擋紙板 (1) | 防止排出文稿的堆疊滑落 |
| 4 | 出紙托盤加長板 | 加長出紙托盤 |
| 5 | 左右導紙板 | 調整文稿的位置至適當位置 |
| 6 | 電源鍵 | 用來開關掃描器或喚醒睡眠中的掃描器 |
| 7 | 進紙托盤 | 放置待掃描的文稿 |
| 8 | 進紙托盤加長板 | 加長進紙托盤 |
| 9 | 操作面板 | 包含九個按鈕和 LCD 面板，用於配置掃描器的硬體功能設定 |
| 10 | LCD 面板 | 顯示當前操作相關的訊息和任何錯誤訊息 |

## 左側 / 後方視圖

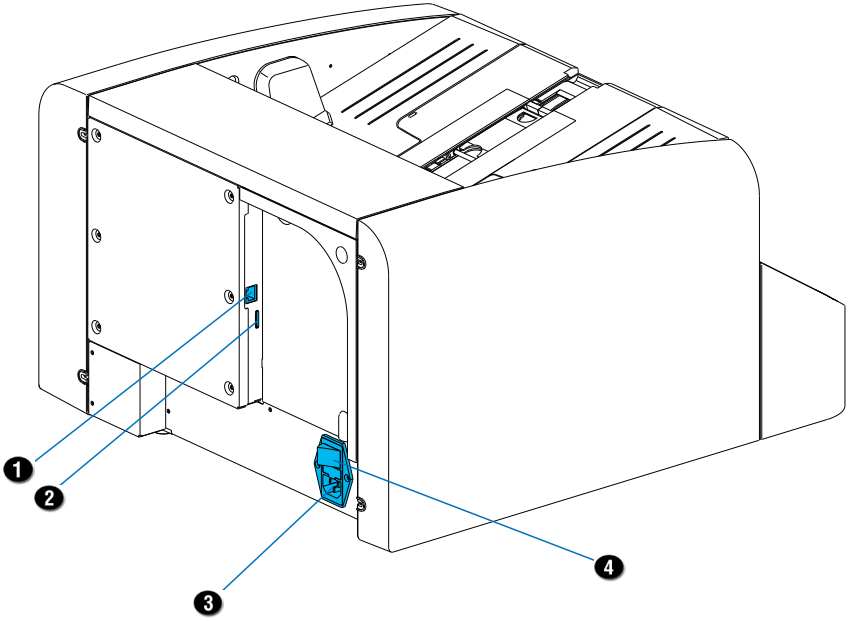


| No. | 部件 | 功能 |
|---|---|---|
| 1 | USB Type-B 連接埠 | 用來將 USB 訊號線連接至電腦 |
| 2 | USB Type-C 連接埠 | 僅供製造商進行除錯使用 |
| 3 | 電源開關 | 控制掃描器的電源供應 |
| 4 | 電源連接埠 | 用來將掃描器連接至電源變壓器 |

# 安裝掃描器

本節將引導您完成掃描器的安裝過程，並提供將掃描器連接到電腦的詳細資訊。在安裝掃描器之前，請注意以下注意事項：

- 請務必使用隨掃描器附帶的電源變壓器和 USB 訊號線。
- 請勿將掃描器放置於滑動、傾斜或不穩定的表面，以防止其滑落或跌落，造成傷害或損壞掃描器。
- 保留所有包裝材料，包括原裝紙箱，以備日後運送掃描器時使用。:

## 步驟一：打開掃描器包裝

打開掃描器包裝，並檢查以下列出的主要組件，確認您已收到安裝掃描器所需的所有物品。如有任何物品損壞或遺失，請聯絡您所購買的產品經銷商或是全友客戶服務中心。

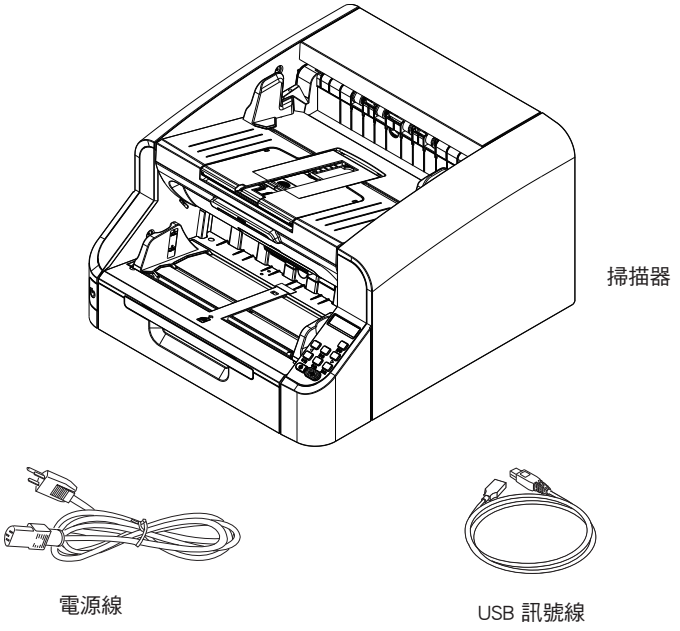

## 步驟二：安裝軟體

請依照以下步驟下載和安裝掃描器所需的必要軟體：

1. 請前往 Microtek 網站 www.microtek.com。
2. 使用搜尋 功能，透過輸入關鍵字「S500DC」找到產品，然後前往專屬該產品的「下載專區」頁面。
3. 根據您的作業系統，在下載專區頁面下載標記為「是 /Yes」的必要驅動程式和軟體。
4. 完成檔案下載後， 點兩下下載檔案 (*.exe) 開始進行安裝。
5. 安裝完成所有必要的驅動程式和軟體後，重新啟動您的電腦。

注意：檔案下載過程可能需要一些時間。下載時間可能會根據您的網路速度、頻寬、檔案大小和其他因素而有所不同，請耐心等待下載完成。如果下載過程中遇到任何問題或需要進一步的協助，請聯絡全友客戶服務中心。

## 步驟三：連接掃描器

1. 將電源線的一端插入掃描器後方左側的電源插孔，另一端插入牆上電源插座或其他電源供應設備。

2. 將 USB 訊號線的一端連接到電腦的 USB 連接埠，另一端連接到掃描器的 USB Type-B 連接埠。

3. 將掃描器後方左側的電源開關切換至「I」位置以供應電。

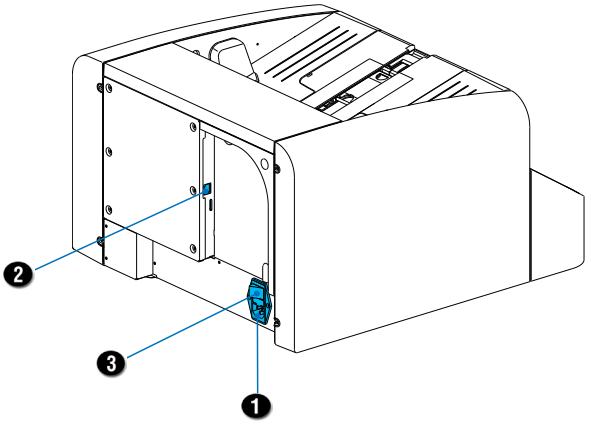


4. 長按掃描器前方面板的電源鍵 ( ⏻ ) 約 3 秒，直到 LCD 螢幕亮起。

   一旦 LCD 螢幕亮起，將顯示「MICROTEK」商標，隨後顯示「Ready ( 就緒 )」，表示掃描器已被作業系統偵測到並準備就緒使用。

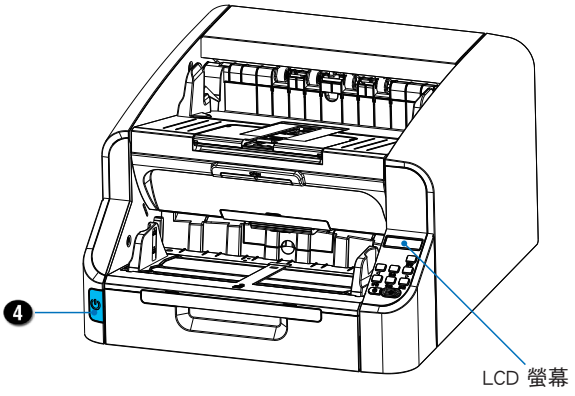

# 基本操作

本節提供正確將文稿放入掃描器的指引，並包括清除卡紙的說明，以確保掃描過程流暢不中斷，同時不會損壞文稿。

## 開啟 / 關閉掃描器

**開啟掃描器：**

將電源開關切換至「I」位置以供應電，然後長按電源鍵 ( ⏻ ) 約 3 秒，直到 LCD 螢幕亮起，表示掃描器已開啟。

**關閉掃描器：**

長按電源鍵 ( ⏻ ) 直到 LCD 螢幕關閉，表示掃描器已關閉。您可以將掃描器保持在此狀態，或將電源開關切換至「O」位置以完全斷開電源。

## 文稿送入與收納

掃描器能夠掃描的文稿尺寸從名片、支票到 A3 幅面不等。關於可送入文稿的紙張尺寸及厚度，請至 Microtek 官網查看。

**重要**

文稿必須符合以下標準才能進行掃描：

- 掃描多頁文稿時，這些頁面必須進行分組，從而使每組中頁面的尺寸、厚度和重量都相同。一次掃描多種不同類型的紙張可能導致掃描器卡紙。
- 掃描前請務必確保文稿墨水已乾。掃描墨水未乾的文稿可能會弄髒滾輪或掃描玻璃，使圖像上出現線條或汙跡或弄髒其他文稿。
- 掃描用鉛筆書寫的文稿後，請務必清潔滾輪或掃描玻璃。掃描用鉛筆書寫的文稿可能會弄髒滾輪或掃描玻璃，使圖像上出現條紋或弄髒其他文稿。

- 請注意，掃描以下類型的文稿時可能會造成卡紙或故障。要掃描這種文稿，可以先複印該文稿，然後掃描影本。


有皺痕或折痕的文稿


捲曲的文稿


撕裂的文稿


含迴紋針或訂書針的文稿


灰塵或紙屑過多的文稿


複寫紙


經過表面處理的紙


極薄、半透明的紙

**進紙托盤容量建議：**
全新優質紙 (70 g/m2) 最多 500 頁或紙疊最高 48 mm。

**重要**

將整疊文稿放入進紙托盤時，請確保整疊文稿的高度不超過左右擋紙板上的最大高度標記。超過此限制可能會在掃描過程中導致卡紙。

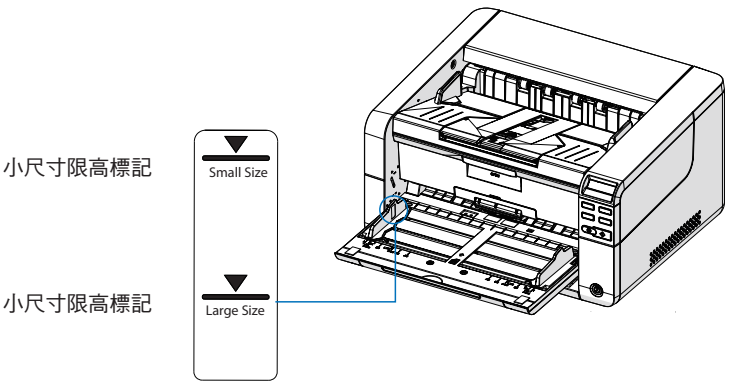

# 置放稿件

1. 置放文稿前，請先抖開整疊文稿，再將文稿上緣對齊、放整與排好。

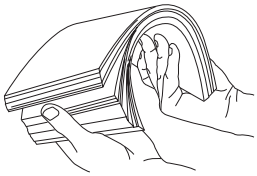

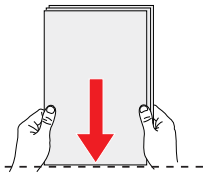

2. 將文稿放入進紙托盤內，確認要掃描的面朝上，頂邊朝向進紙器。
3. 將整疊文稿往進紙器下方推入，直到邊緣觸碰到托盤的末端。.

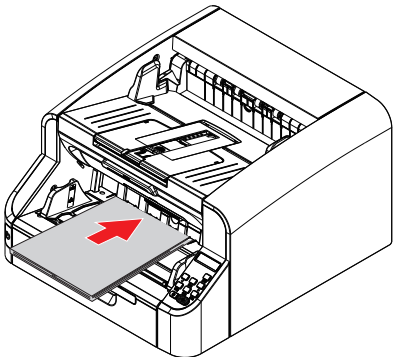

4. 必要時，調整左右導紙板，使其緊貼文稿兩側，確保文稿居中放置在托盤內。

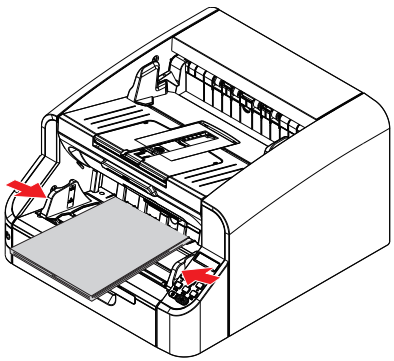

# 延伸托盤以支撐較長稿件

為了承載較長的文稿或確保排出的文稿整齊堆放在托盤中，可根據需要延伸進紙托盤和出紙托盤：

## 延伸進紙托盤

拉出進紙托盤的加長板，直到卡入固定位置，以承載較長的文稿。

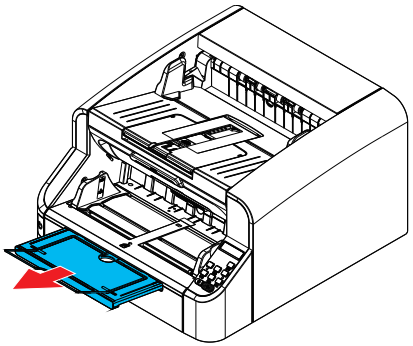

## 使用擋紙板

翻起擋紙板，以確保排出的文稿整齊堆放在托盤中。

如有需要，沿著溝槽滑動擋紙板至適合文稿紙張長度的位置。

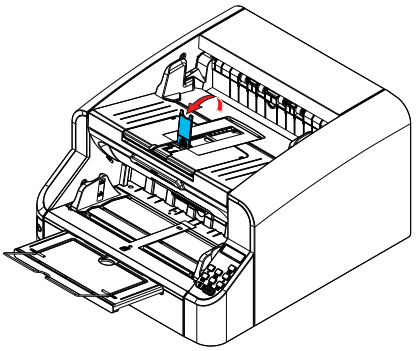

## 延伸出紙托盤

翻起出紙托盤的加長板，直到完全展開平放，以收納從出紙口排出的較長文稿。

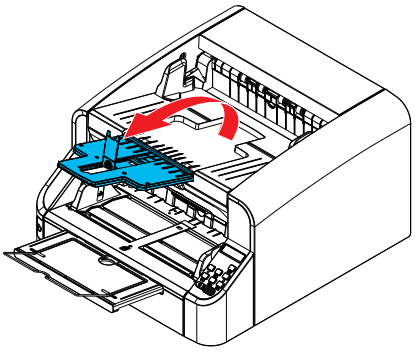

# 卡紙清理

當掃描過程中發生卡紙時，掃描任務將立即停止。請移除卡住的紙張，並確保其餘文稿置放正確，然後再重新啟動掃描。

## 紙張卡在出紙口

依圖所示方向，輕輕地拉出卡在出紙口的紙張。

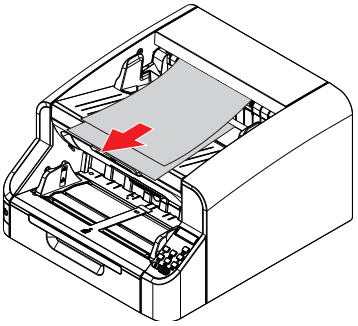

## 紙張卡在掃描器內部

1. 將手放在釋放柄下方，並依圖示所示方向往上按壓釋放柄，以打開掃描器。

   打開時，您將聽到三聲蜂鳴，LCD 螢幕此時會顯示「開蓋 (Cover Opened)」訊息。

2. 將掃描器的上組件抬起至適當位置。
3. 移除卡在紙道內的紙張。
4. 放回上組件，直到聽到卡入聲，表示上組件已放回原位。

   此時， LCD 螢幕會顯示「就緒 (Ready)」訊息，表示掃描器已準備就緒使用。

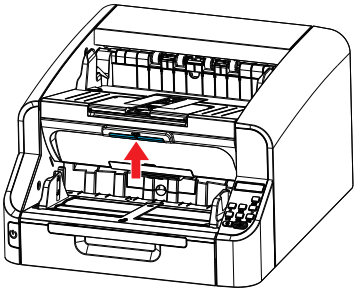

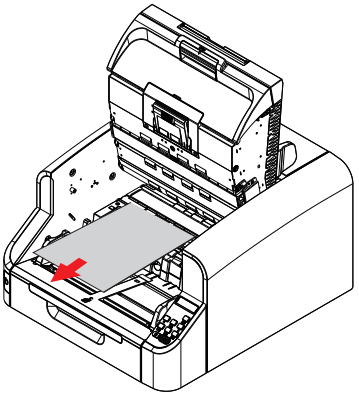

注意：

- 抬起或放回掃描器的上組件時，請小心不要夾到手或手指。
- 當上組件關閉時，請勿強行從進紙托盤中取出卡住的紙張，因為這樣可能會損壞滾輪並導致掃描器功能異常。

# 掃描稿件

本節提供使用 Windows 上的 DocWizard EX 掃描軟體從掃描器擷取影像的基本資訊。請注意，在開始文稿掃描之前，請確認掃描器處於「Ready」模式。

1. **置放稿件**

   參閱「置放稿件」的說明將文稿放入進紙托盤內。

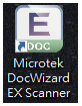


2. **啟動軟體**

   點兩下桌面上的 Microtek DocWizard EX 圖示，啟動掃描該軟體。

3. **選擇掃描器**

   前往「掃描 > 選擇裝置源 (Scan>Select device source)」。從彈出的視窗中選擇掃描器驅動程式「Microtek A3FZ Scanner」，然後按下「 確定」按鈕。

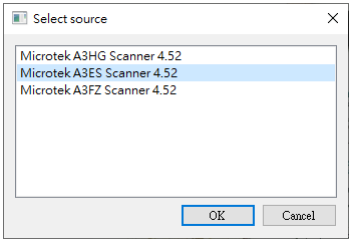


   當掃描器被偵測到後，狀態欄將顯示一則訊息「Device Microtek A3FZ Scanner is open」，表示掃描器已準備就緒，可進行掃描。

4. **配置掃描設定**

   選擇「掃描 > 掃描設定 (Scan > Scan settings)」，打開掃描設定介面（TWAIN 介面）。根據掃描任務的需要配置掃描參數，然後按下「確定」。

   有關如何配置掃描設定的詳細資訊，請點選「說明 (Help)」按鈕，查閱線上手冊。

5. **開始掃描**

   選擇「掃描 > 掃描 (Scan > Scan」開始掃描。首先，掃描器會自動調整進紙托盤至指定的高度，然後根據您在掃描設定介面中所配置的掃描設定進行掃描。掃描完成後，掃描影像將自動儲存到系統的預設資料夾，並顯示在縮圖區和預覽區中供查看。

6. **儲存掃描影像**

   選擇「檔案 > 匯出 (File > Export)」，從開啟的對話框中指定檔案屬性和儲存位置，並在「頁碼範圍 (Page Range)」選項中選擇「所有頁碼 (All pages)」，然後按下「儲存 (Save)」。所有掃描影像會根據您在匯出設定所定義的檔案屬性進行匯出和存檔。

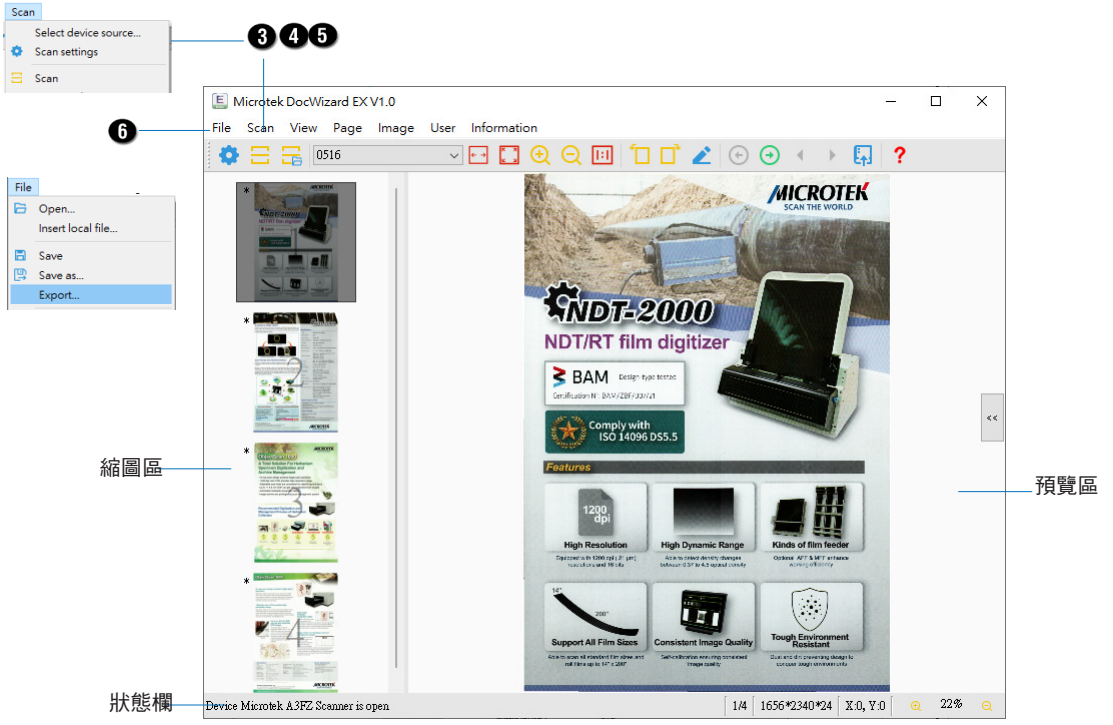


DocWizard EX 主介面

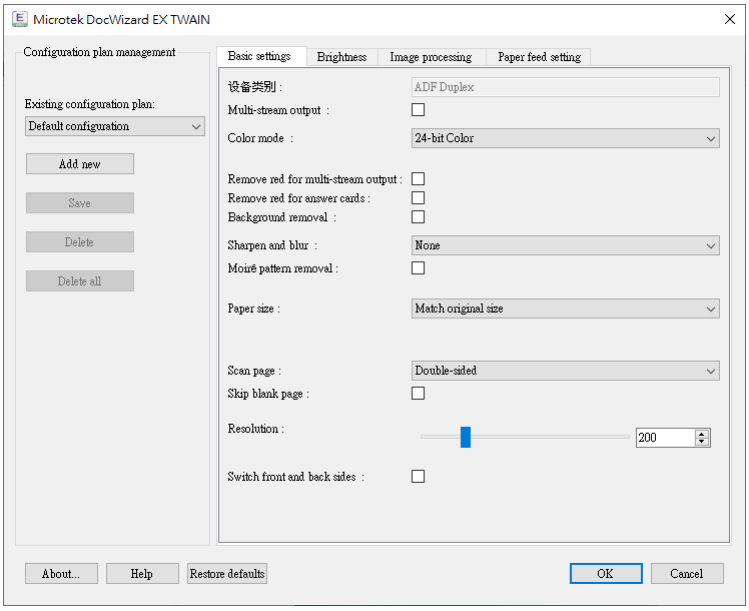


DocWizard EX 掃描設定介面

# 掃描器操作面板

掃描器操作面板位於機身前方右側，由九個實體按鍵和一個 LCD 螢幕組成。透過此面板，您可以無需連接電腦，即可直接配置掃描器的硬體功能設定，包括頁數計數、查看掃描及滾輪計數，以及設定啟動休眠模式的待機時間等， 為您提供一個方便且實用的硬體操作介面。

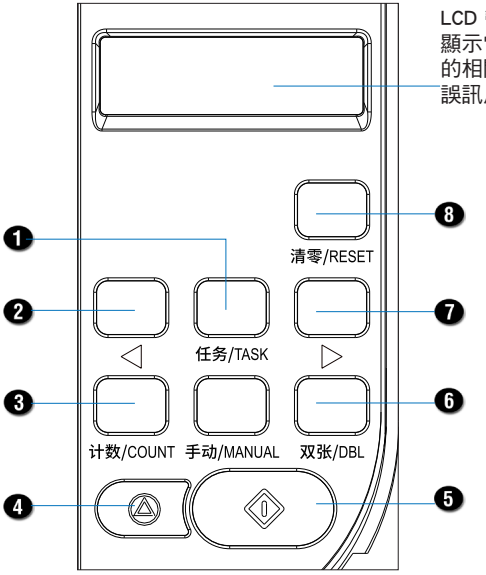


| No. | 按鍵 | 功能 |
|---|---|---|
| 1 | 任務鍵 (TASK) | 按下可從掃描就緒模式 (Ready) 進入功能模式 (Function)，並可作為功能或設定選項的確認鍵。 |
| 2 | 向前鍵 (PREV/ ◁ ) | 按下返回到上一個選項。 |
| 3 | 計數鍵 (COUNT) | 按下可進入計數模式 (Count)，再按一次返回掃描就緒模式 (Ready)。 |
| 4 | 停止鍵 (STOP) | 用於暫停正在進行的頁數計數或掃描操作。 |
| 5 | 開始鍵 (START) | 用於計算文稿頁數。 |
| 6 | 雙張鍵 (DBL) | 按下以啟用 / 停用掃描器的超聲波雙張檢測功能。 |
| 7 | 向後鍵 (NEXT/ ▷ ) | 按下以移動到下一個選項。 |
| 8 | 清零鍵 (RESET) | 用於清除當前的頁數計數或掃描計數並將其重設為零。 |

# 掃描器操作模式

掃描器具有三種模式：掃描就緒模式 (Ready)、計數模式 (Count) 、和功能模式 (Function)。請參閱以下說明，了解如何啟動和使用每個模式的詳細操作步驟。

## 掃描就緒模式




當您按下電源鍵 ( ⏻ ) 開啟掃描器時，掃描就緒模式 (Ready) 將自動啟動。若已在功能模式或計數模式，您可按下 TASK 或 COUNT 鍵切換回掃描就緒模式。

在掃描就緒模式下，掃描器已準備好進行影像擷取。請依照以下步驟進行操作：

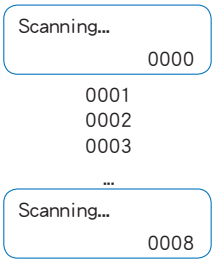


1. 啟動 DocWizard EX 掃描軟體。
2. 參閱手冊中的「掃描文稿」章節，了解詳細的掃描操作說明。在掃描過程中，LCD 螢幕會顯示當下的掃描計數。
3. 當掃描完成後，LCD 螢幕將顯示已處理的掃描總計數。
4. 按下 RESET 鍵可清除當前的掃描計數並將其重設為零，或繼續累計掃描計數。

## 計數模式

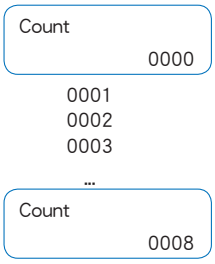


計數模式 (Count) 用於計算文稿的張數，讓掃描器可單獨作為數頁機使用，無需連接電腦。請依照以下步驟進行操作：

1. 按下 COUNT 鍵進入計數模式，計數將從 0000 開始。
2. 將整疊文稿放入進紙托盤。
3. 按下 START 鍵開始進紙。每次進紙，LCD 螢幕會顯示更新的頁數計數。

   若需暫停計數，按下 STOP 鍵即可。再次按下 START 鍵則可繼續進紙計數。
4. 當計數完成後，LCD 螢幕將顯示已處理的總計數。
5. 按下 RESET 鍵可清除當前的頁數計數並將其重設為 0，或按下 START 鍵繼續累計進紙計數。

CLN Paper Path

## 功能模式

功能模式 (Function) 用於配置掃描器的各項功能，讓您無需透過掃描軟體即可直接配置掃描器的硬體功能設定。請依照以下步驟進行操作：

1. 按下 TASK 鍵進入功能模式。LCD 螢幕最初會顯示清理紙道 (CLN Paper Path)
2. 按下 PREV/NEXT 鍵瀏覽可用的功能。找到所需的功能後，按下 TASK 鍵確認選擇。
3. 使用 PREV/NEXT 鍵瀏覽該功能可選擇的設定選項，然後按下 TASK 鍵確認設定。
4. 完成設定後，按下 PREV/NEXT 鍵尋找返回 (Return)，然後按下 TASK 鍵，退出功能模式並返回掃描就緒模式。

以下表格說明功能模式中可設定的功能選項及其設定內容：

| 功能 | 說明 |
|---|---|
| CLN Paper Path（清理紙道） | 啟動內部滾輪，以便清除紙道中殘留的紙張。 |
| Separation Mode（分紙強度） | 設定紙張分離強度，具有 High（高）、Mid（中）、Weak（弱）三個級別，有效管理掃描器的取紙。 |
| Sleep Mode（休眠模式） | 設定掃描器進入休眠的待機時間。可設定的選項包括 5M、10M、20M、30M、1H、2H、4H 和 Never（不休眠）。 |
| Tray Position（托盤位置） | 根據紙張數量提供 High（高）、Mid（中）、Low（低）三種高度設定，減少在掃描單張或少量紙張時等待進紙托盤上升的時間。 |
| Query（耗材查詢） | 顯示進紙器處理的總頁數，包括 Roller Count（滾輪計數）、History Count（歷史張數）、和 Reset Count（滾輪清零）。. |
| Language（語言） | 選擇 LCD 螢幕的顯示語言，包括英語、繁體中文和簡體中文。 |
| Power Off（關機） | 立即關閉掃描器。 |
| Return（返回） | 退出功能模式，將掃描器返回至掃描就緒模式。 |

# 錯誤訊息

如果 LCD 螢幕上出現以下任一訊息，表示掃描器在掃描過程中遇到問題。請依照建議的解決方案來排除問題。

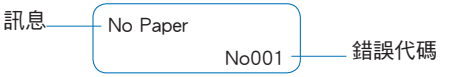


1. 訊　　息 : No Paper ( 無紙 )
   錯誤代碼 : No001
   問　　題 : 掃描器進紙托盤內無紙

   解決方法 : 為掃描器添加紙張。

2. 訊　　息 : Paper Jam ( 卡紙 )
   錯誤代碼 : Pa001, Pa101, Pa102, Pa103
   問　　題 : 紙張卡在掃描器內部

   解決方法 : 打開掃描器上組件並清除卡紙。

3. 訊　　息 : DBL Feed ( 雙張 )
   錯誤代碼 : Db001
   問　　題 : 掃描器同時拾取兩張或更多張紙。

   解決方法 : 移除出紙口卡住的紙張，重新放回進紙托盤前先抖開文稿，或重設紙張分離強度。

4. 訊　　息 : Cover Opened ( 開蓋 )
   錯誤代碼 : Co001
   問　　題 : 掃描器的上組件未完全關閉。

   解決方法 : 將上組件放下蓋回原位，直到聽見卡入聲。

5. 訊　　息 : Feed Error ( 取紙失敗 )
   錯誤代碼 : Pf001
   問　　題 : 掃描器拾取紙張失敗。

   解決方法 : 重新整理紙張並再次嘗試掃描。如果問題持續，請檢查取紙輪的損耗情況，必要時更換取紙輪。

6. 訊　　息 : Staples Detected ( 檢測到訂書針 )
   錯誤代碼 : St001
   問　　題 : 掃描器拾取到有訂書針的紙張。

   解決方法 : 打開掃描器上組件，清除紙道中有訂書針的紙張。取下訂書針後，重新裝入紙張。

7. 訊　　息 : Size Error ( 尺寸不符 )
錯誤代碼 : Cc001
問　　題 : 開啟尺寸檢測功能後，選擇的紙張尺寸與實際掃描的紙張尺寸不符。

解決方法 : 關閉尺寸檢測功能，或選擇與實際掃描的紙張尺寸相符的尺寸。

8. 訊　　息 : Folded Corner ( 折角 )
錯誤代碼 : Zj001
問　　題 : 開啟折角檢測功能後，掃描器檢測到紙張有摺角。

解決方法 : 關閉折角檢測功能，或者手動整理紙張折角，再進行掃描。

9. 訊　　息 : Skew ( 歪斜 )
錯誤代碼 : Sk001
問　　題 : 開啟歪斜檢測功能後，紙張進入掃描器時發生紙張歪斜。

解決方法 : 打開掃描器上組件，取出歪斜的紙張。將紙張重新整理整齊後放回進紙托盤，並調整左右導紙板，使其緊貼紙張兩側，確保紙張居中放置在托盤內。

10. 訊　　息 : Image Capture Error ( 取圖異常 )
錯誤代碼 : Gp001
問　　題 : 掃描影像擷取逾時。·

解決方法 : a) 檢查 USB 訊號線是否穩固連接到電腦和掃描器。
b) 關閉電腦上不必要的程式。
c) 升級您的電腦以符合以下基本規格：
- Intel Core i3 雙核處理器， 3.0 GHz
- 4 GB RAM ( 隨機存取記憶體 )
- Windows 64 位元作業系統

d) 減少單次放入進紙托盤的紙張數量。

11. 訊　　息 : USB Disconnectedd (USB 已斷開連接 )
問　　題 : USB 訊號中斷。

解決方法 : 請確認 USB 訊號線已穩固連接到電腦和掃描器。

# 清潔與保養

為了維持掃描品質，請依照以下說明定期清潔掃描器。

**注意**

- 請勿用噴灑型清洗劑清潔掃描器。否則可能會弄濕精密儀器，從而導致故障。
- 嚴禁使用塗料稀釋劑、酒精或其他有機溶劑清潔掃描器。此類溶劑可能會使掃描器外部變形或褪色，並導致其他損壞。
- 打開和關閉上組件時，請務必小心操作，以免壓到手。

## 清潔掃描器

### 關於清潔布

請使用對掃描器無損害的清潔布，避免刮傷內部件。

### 清潔掃描器外部

若要清潔掃描器外部，請使用沾水或中性清潔劑的布。擰乾布擦拭，然後使用潔淨的乾布擦乾掃描器。

### 清潔文稿送入口和傳輸通道

文稿送入口或掃描器內的灰塵或紙屑可能使掃描影像上出現斑點。使用壓縮空氣定期清潔送入口及掃描器內的灰塵和紙屑。結束較大的掃描作業後，應關閉掃描器，然後清除所有紙屑。

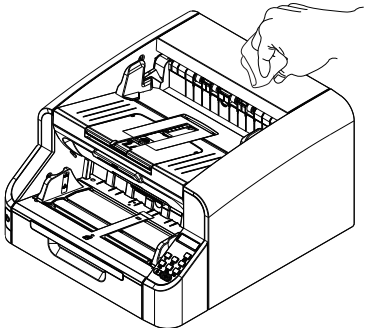

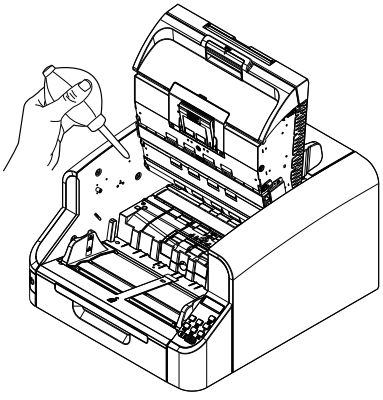

## 清潔感應器、滾輪、和玻璃表面

為確保掃描器的最佳性能，定期清潔掃描器的幾個特定組件非常重要，包括感應器、滾輪和玻璃表面。

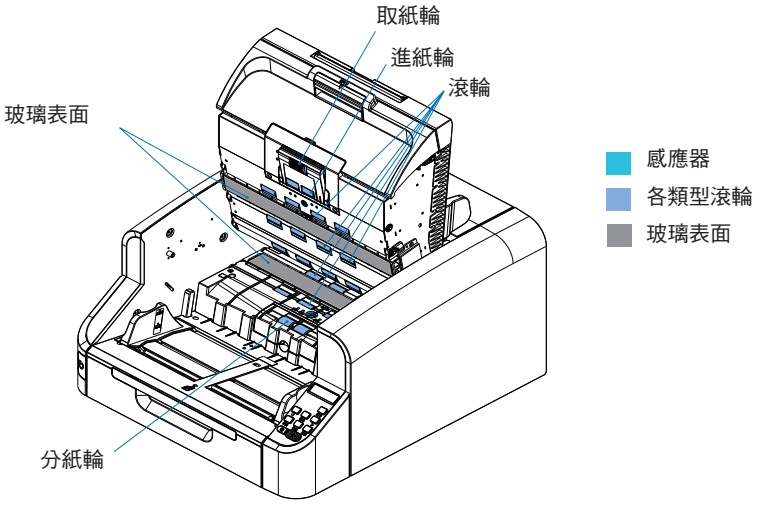


### 清潔感測器

感測器上聚集的灰塵和碎屑會導致文稿被錯誤地識別。使用吹風機等定期清潔感測器，避免灰塵和碎屑聚積在感測器上。

掃描器內部上側

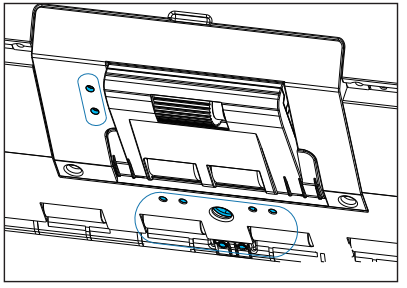

掃描器內部下側

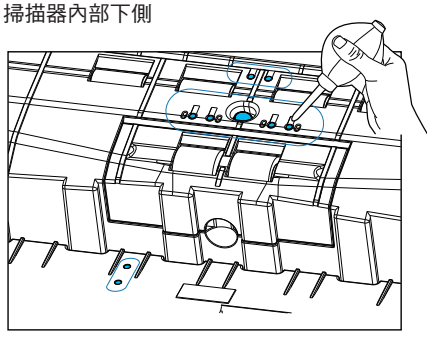

## 清潔滾輪

當掃描器使用一段時間後，滾輪表面（如取紙輪、進紙輪、分紙輪等）會積聚大量灰塵和碎屑。請使用浸過水的布擰乾後擦去表面的紙屑與灰塵。.

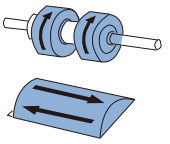

擦拭滾輪的方向

## 清潔玻璃表面

機器在使用一段時間後，掃描頭玻璃表面可能會附著文稿殘留的汙漬，導致文稿出現直線，請用清潔布輕輕擦掉玻璃表面的污漬。

# 維護

隨著時間的推移，掃描器內的滾輪可能會磨損，導致卡紙和進紙錯誤等問題。為了解決這些問題，請檢查滾輪的狀況，並在需要時進行更換。

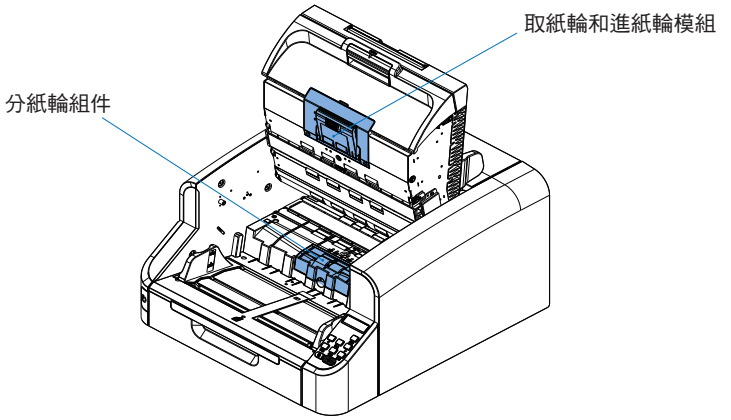


## 滾輪更換週期

滾輪屬於消耗品，每送入約 450,000 頁（「450,000」頁以掃描高品質膠版紙的數量為準。視紙張類型及其他因素而定，滾輪的實際壽命可能會更短。）後需要更換，在使用者使用過程中，可以檢查已掃描頁數。

滾輪送入的頁面超過 450,000 頁時，開啟掃描器後，利用掃描軟體進行掃描時，電腦螢幕上會出現更換滾輪的提示訊息。

**重要**

- 當出現更換滾輪的訊息時，請購買一套滾輪更換工具組，並按照拆卸和安裝步驟中的說明更換滾輪。
- 當滾輪有磨損跡象時，卡紙及送紙錯誤的發生機率就會增加。如果出現這種情況，無論頁面計數是多少，都請更換滾輪。
- 更換滾輪後請務必重設滾輪計數。

## 滾輪更換工具組

滾輪更換工具組包括分紙輪組件，以及取紙輪和進紙輪模組。有關購買詳情，請聯絡您當地的授權經銷商或全友客戶服務中心。

## 更換分紙輪組件

1. 打開掃描器的上組件，找到掃描器內部下方的分紙輪組件。
2. 卸下分紙輪組件的蓋板。
   a) 將手指放在圖示所指的位置，然後用力向上將蓋板扣起。
   b) 扣起後，即可將蓋板取下。

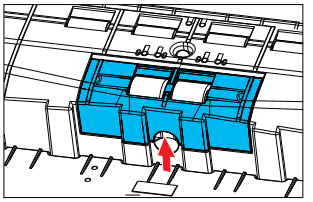
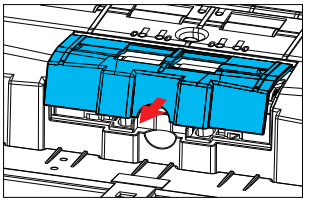

3. 取下分紙輪組件。
   a) 將軸管上的卡榫依圖示所示方向往上旋轉 90° 以鬆開滾輪組件。

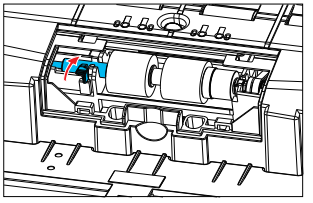
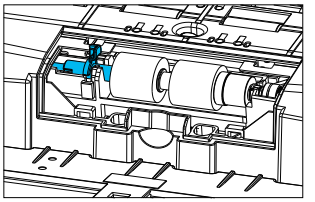

   b) 握住卡榫，將軸管滑向左側，將滾輪組件從槽位取下。

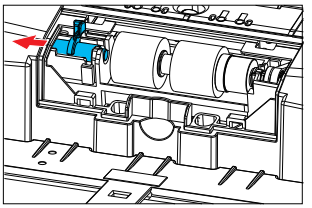
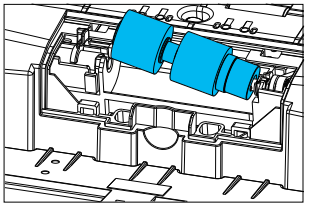

4. 將新的分紙滾輪組件插入其槽位，按照取下的反向方式進行安裝，並將其固定到位。完成後，蓋上蓋板，直到聽見卡入的聲音，確保更換完成。

**注意**

請在充分理解本說明的基礎上，更換分紙輪組件。

## 更換取紙輪和進紙輪模組

1. 打開掃描器的上組件，找到掃描器內部上方的取紙輪和進紙輪模組。
2. 打開取紙輪和進紙輪模組的蓋板。
   a) 將手指放在圖示所指的位置。
   b) 依圖示所示方向，用手指將蓋板拉下。

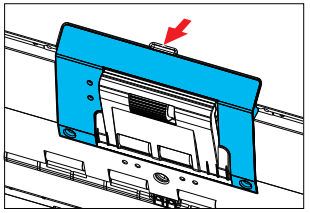
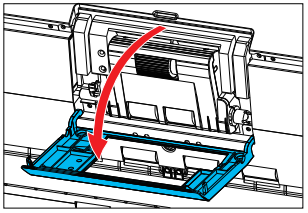

3. 取下取紙輪和進紙輪模組。
   a) 將軸管上的卡榫依圖示所示方向往下旋轉 90° 以鬆開滾輪模組。

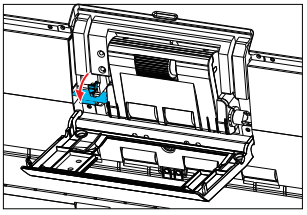
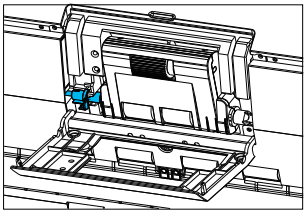

   b) 握住卡榫，將軸管滑向左側，將滾輪模組從槽位取下。

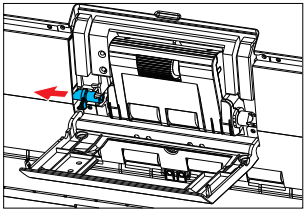
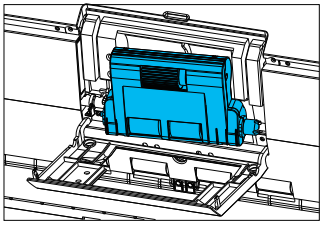

4. 將新的取紙輪和進紙輪模組插入其槽位，按照取下的反向方式進行安裝，並將其固定到位。完成後，蓋上蓋板，直到聽見卡入的聲音，確保更換完成。

**注意**

請在充分理解本說明的基礎上，更換取紙輪和進紙輪模組。

# 異常處理

異常處理資訊意在幫助您解決使用掃描器時可能遇到的常見問題。如果您的問題在此列出，請按照建議步驟進行解決。如果問題仍未解決，請聯絡售後服務以獲得進一步協助

1. **掃描器無法開啟**

   解決方法：

   確認是否已將 AC 電源變壓器牢牢插入電源插座。

2. **無法識別掃描器**

   解決方法：

   1) 確認掃描器是否透過 USB 訊號線正確連接電腦。
   2) 確認掃描器是否開啟。如果掃描器未開啟，請參閱前述問題「掃描器無法開啟」。
   3) 電腦的 USB 介面可能不支援掃描器。不保證本掃描器可使用所有 USB 介面。
   4) 確認是否使用隨附的 USB 訊號線將掃描器連接至電腦。不保證本掃描器可使用所有可用的 USB 訊號線。
   5) 如果掃描器透過 USB 集線器連接至電腦，請嘗試拆下集線器，將掃描器直接連接至電腦。

3. **要啟動 DocWizard EX 軟體時出現「沒有找到掃描器」的提示訊息**

   解決方法：

   1) 確認掃描器是否正確連接到電腦並接上電源。如果沒有，請參閱前述問題「掃描器無法開啟」及「無法識別掃描器」進行解決。
   2) 在開啟的軟體介面中，請前往「掃描 > 選擇裝置來源」，從彈出的視窗中選擇正確的掃描器裝置後，即可找到該掃描器。

**4. 文稿歪斜送入（掃描影像傾斜／紙張歪斜）**

解決方法：

1) 對齊左右導紙板，使其盡可能緊密貼合文稿，並盡量讓文稿保持整齊。然後裝入文稿，使其順直送入。

2) 如果掃描器已經掃描很多頁面，請清潔滾輪。如果文稿仍然歪斜送入，可能需要更換滾倫或進行其他維護。

**5. 掃描影像中出現貫穿線條或條紋**

解決方法：

清潔掃描器的玻璃表面以及滾輪。如果發現膠水或修正液等黏性物質，請用足夠的壓力小心擦拭出現線條的區域。如果清潔後仍然無法解決問題，則可能是內部玻璃刮傷。請聯絡售後服務。

**6. 掃描缺頁**

解決方法：

勾選「跳過空白頁」功能時，可能會無意中跳過黑色文字較少的文稿。按一下「設定」按鈕並選擇別的掃描模式設定，例如「單面」或「雙面」。如果因文稿雙張送入而造成跳過頁面，請參閱問題「掃描文稿卡紙（或雙張送入或取紙失敗）」

**7. 掃描文稿卡紙（或雙張送入或取紙失敗）**

解決方法：

1) 如果已正確安裝滾輪，請在必要時進行清潔。

2) 文稿頁面因靜電而黏在一起時，可能無法進行掃描。請在裝入文稿前撥動文稿。

3) 按下控制面板上的任務鍵 (TASK)，再按下向前鍵 / 向後鍵 (PREV/NEXT) 在顯示面板中找出分紙強度並根據實際情況調整強度：

   - 頻繁出現取紙失敗時，將分紙強度調整為「弱」；
   - 頻繁出現取雙張或多張時，將分紙強度調整為「強 」

**8. 記憶體不足，掃描停止**

解決方法：

如果配置的掃描條件會使用大量電腦記憶體，則掃描可能因記憶體不足而停止。雖然此情況取決於電腦的記憶體大小，但如果重複以下掃描條件，則會增加記憶體不足的可能性。

- 去除灰邊；
- 設定旋轉角度；
- 跳過空白頁。
- 如果掃描期間因記憶體不足而出現錯誤訊息，請退出當前掃描，變更掃描條件（例如取消勾選消除黑框、取消旋轉角度、取消跳過空白頁等），再重試掃描。

**9. 掃描用戶端程式掃描無效**

解決方法：

- 如果尚未安裝Microsoft Visual C++2015-2019 Redistributable (x86)，請安裝。
- 如果使用 Windows7 及更低版本的作業系統，請確認已安裝並啟用 Microsoft Visual C++2015-2019 Redistributable (x86)。

**10. 掃描速度太慢**

解決方法：

1) 如果有其他程式正在運作，請加以關閉。

2) 掃描速度可能會因為記憶體常駐應用程式（例如防毒軟體）造成記憶體不足而變慢。如有必要，請關閉此類記憶體常駐程式，以釋放記憶體空間。

3) 硬碟空間不足時，掃描器可能無法建立用於掃描資料的必要暫存檔案。請刪除硬碟上不需要的資料，以釋放更多空間。

4) 如果電腦的 USB 連接埠與 USB 2.0 不相容，掃描速度也會慢。

5) 如果使用的通用 USB 訊號線與 USB 2.0 不相容，請使用隨附的相容 USB 訊號線進行更換。

6) 如果掃描器透過與 USB 2.0 不相容的 USB 訊號線連接至電腦，請拆下集線器並將掃描器直接連接至電腦。

**11. 掃描用戶端程式出現「未知錯誤」提示並且無法執行掃描**

解決方法：

先退出用戶端程式，然後關閉掃描器電源，之後重新啟動掃描。
如果問題依然存在，請聯絡售後服務。

**12. 掃描用戶端程式出現「目前正在計數」提示並且無法執行掃描**

解決方法：

1) 如果目前正在計數，請先等待計數完成，退出計數模式再進行掃描操作。

2) 如果未在計數，請檢查掃描器，確認是否未退出 上次計數。

# 附錄

## 產品規格

| | |
|---|---|
| 產品類型 | 掃描器 |
| 產品型號 | S500DC |
| 光學解析度 | 600 dpi |
| 影像感應元件 | CIS |
| 光源 | LED |
| 掃描模式 | 彩色、灰階、黑白、顏色自動識別、多流輸出 |
| 掃描速度 | 130 ppm/260 ipm, at 300 dpi, A4 Landscape |
| 掃描範圍 (W x L) | 最小 : 48 mm x 80 mm<br>最大 : 305 mm x 1039 mm |
| 紙張磅數 ( 厚度 ) | 40 ~ 157 g/m² (10.7 ~ 41.8 lb.) |
| 進紙容量 | 500 張 (A4) |
| 滾輪壽命<br>( 取紙輪 / 進紙輪 / 分紙輪 ) | 450,000 張<br>(450,000 次掃描後性能開始下降 ) |
| 每日操作負荷 | 不限 |
| 掃描器介面 | USB 3.0 |
| 體積 (L x D x H) | 480 mm x 530 mm x 320 mm |
| 重量 | 25.8 kg |
| 電源供應 | AC 100-240V, 50/60 Hz, 2.1A Max. |
| 環境 | 操作溫度 : 0° to 40° C<br>相對濕度 : 20% to 85% |
| 作業系統 | Windows 7/ 8/ 10/ 11 (32-bit/64-bit) |

注意：

1. 產品資訊以官網為準，如有變更，恕不另行通知。如需更多產品資訊，請至 Microtek 官網查看。.
2. 為確保裝置正常運作，請定期清潔掃描器零件（清潔時間可能因掃描文稿而異）。
3. 體積和重量為近似值。

## 技術服務

全友客戶服務中心提供周全的技術服務。當您與我們連絡之前，請準備好下列資料：

- 掃描器的序號（位於掃描器機身的後面或底部）。
- 電腦硬體資訊（例如，CPU 種類、RAM 大小、可用硬碟空間、顯示卡等）。
- 您所使用的軟體應用程式名稱及版本。
- 您所使用的掃描器驅動程式版本。

您可以透過以下任一方式與我們聯絡：

- 線上表單：填寫 Microtek 官網線上表單，我們將盡快與您聯絡。
- 電子郵件：將您的問題、意見或詢問發送至我們的官方郵箱。
- 電話：在我們的工作時間內致電我們的客戶服務中心。

我們將竭誠為您提供協助和支援。